Rolf

CERTIFIÉ PAR CSTB NF APPAREILS SANITAIRES

2 GARANTIE

Référence : **5055**

PACK WC AU SOL STANDARD NORMÉ NF - DOUBLE COMMANDE 3/6 LITRES -ABATTANT DOUBLE

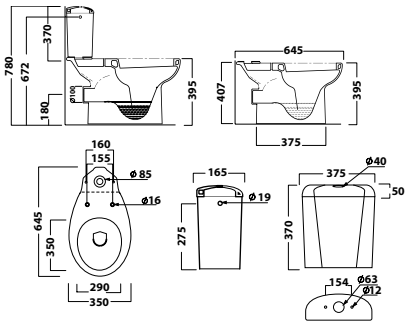

RAPPORT QUALITÉ/PRIX

MÉCANISME À DOUBLE POUSSOIR AFFLEURANT : DESIGN ET ÉCONOMIQUE EN EAU

DESCRIPTION	Ce pack WC complet standard normé NF se compose d'une cuvette et d'un réservoir en céramique blanche vitrifiée pour une facilité de nettoyage. - L'abattant blanc double est en matière Thermoplastique, d'un poids de 1,35 Kg. - Le mécanisme 3/6 litres, à double poussoir affleurant permet une consommation d'eau raisonnée.
CARACTÉRISTIQUES	• Cuvette standard, à porcelaine blanche à sortie horizontale. • Mécanisme 3/6 litres, à double poussoir affleurant. • Alimentation latérale du réservoir. • Abattant blanc en matière Thermoplastique ; Poids : 1,35 Kg. • Visseries de fixation fournies
APPLICATIONS	Pack wc
CONDITIONS D'UTILISATION	Veiller à la bonne étanchéité de l'alimentation et de l'évacuation de la cuvette
COMPATIBILITÉ	• Veiller à choisir le type de robinet d'alimentation (droit ou équerre) et la pipe d'évacuation (droite ou coudée) en fonction de la configuration de l'installation.
PRÉCAUTION D'EMPLOI	Veiller à la bonne étanchéité de l'alimentation et de l'évacuation de la cuvette

SPECIFICATIONS D'INSTALLATION	Permet l'équipement d'un WC
	N'est pas adapté pour une application autre que celle décrite ci-dessus. Notre garantie porte sur les défauts de matière ou de fabrication et s'applique dans les conditions définies par le fabricant. La garantie ne couvre pas les consommables, l'usure normale, les pièces mobiles, les dommages dus aux chocs
PRESCRIPTION DE POSE	Abattant blanc double en matière Thermoplastique, d'un poids de 1,35 Kg. - Mécanisme 3/6 litres, à double poussoir affleurant.